Prix sur demande

RB1305

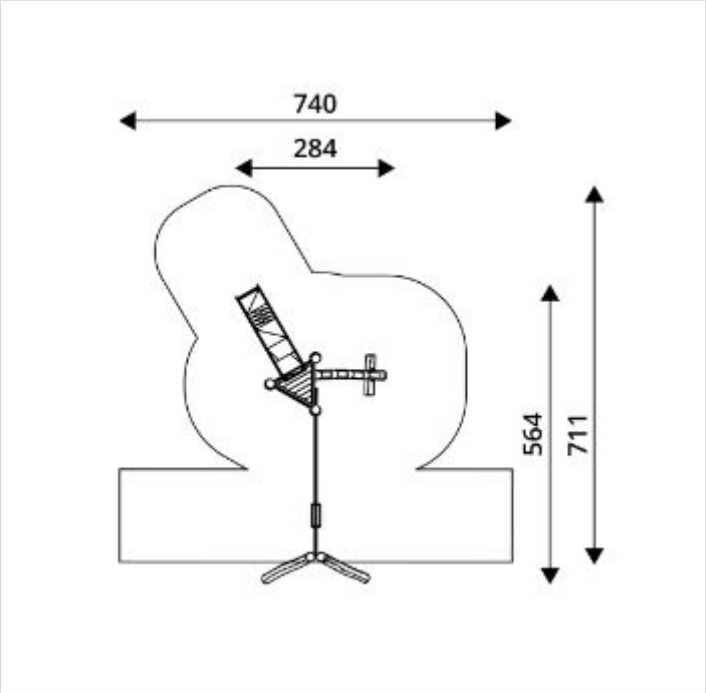

Caractéristiques	
Zone de sécurité	34.90 m²
Dimensions	2.84 x 5.64 m
Hauteur maximale	2.50 m
Hauteur de chute	1.30 m
Tranche d'âge	
Produit conforme à la norme	EN 1176

Remarques additionnelles

- Le dispositif possède un certificat établi par un organisme accrédité et est destiné aux terrains de jeux publics.
- Le sol sécurisé et les heures de montage ne sont pas inclus, nous pouvons vous chiffrer ces prestations sur demande.
- Instructions d'assemblage et plans de préparation des sols (coffre pour surface sécurisée et socles d'ancrage) sont délivrés sur demande.
- Le bois de robinier est un bois naturel, quasiment imputrescible, qui ne nécessite pas de traitement.
- Pour toute commande inférieure à CHF 2'000.00 HT net, une participation financière aux frais de transport est exigée.

Prix indicatif au 19.04.2025, pouvant varier en fonction du cours de l'Euro. © 2025 Kiddiz - Tous droits réservés
Kiddiz

Email : info@kiddiz.ch